LAVAT
Laboratory and Vacuum Technique

Tovární ulice 35
281 03 Radim u Kolína
Česká Republika

www.lavat.cz
info@lavat.cz
321 792 312

T-kus měřící KF 40/25 N

ZÁK. ČÍSLO: 2932 35 0000

T-kus měřící KF 40/25 N

Technické údaje

Materiál	Nerez
KF(1)	KF40
KF(2)	KF25
Rozsah pracovních tlaků	400 kPa -10-8 Pa
Těsnost lepší než	400 kPa -10-5 Pa
Rozměry (A x B)	65 x 56,5 mm

Fotogalerie

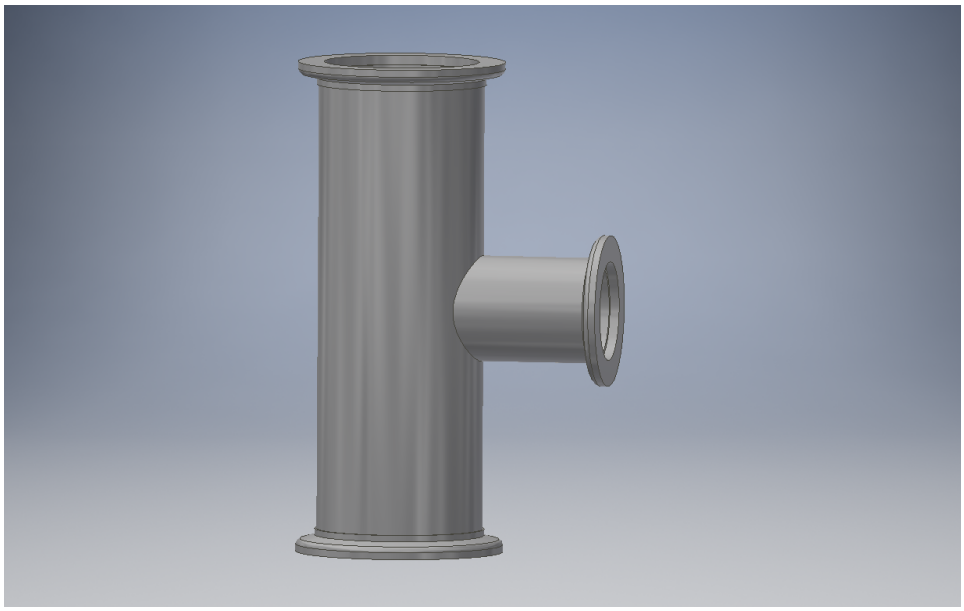

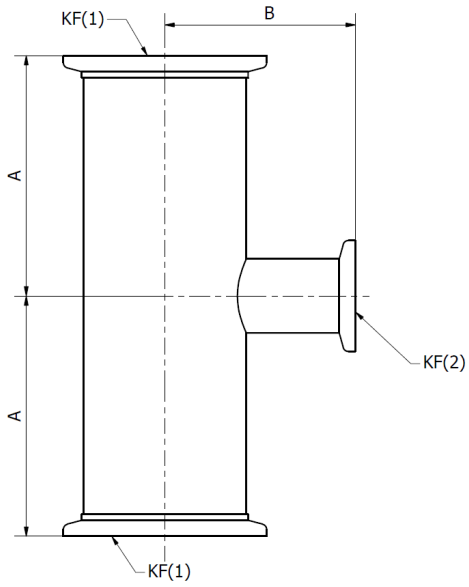
KF(1)
B
A
A
KF(2)
KF(1)