LAVAT
Laboratory and Vacuum Technique

Tovární ulice 35
281 03 Radim u Kolína
Česká Republika

www.lavat.cz
info@lavat.cz
321 792 312

Příruba pro hadici KF40

ZÁK. ČÍSLO: 2934 75 0010

Příruba pro hadici KF40

Technické údaje

Materiál	Nerez
Přříruba pro hadici	HNP45
KF	KF40
Délka A	50
Průměr B	45,5

Fotogalerie

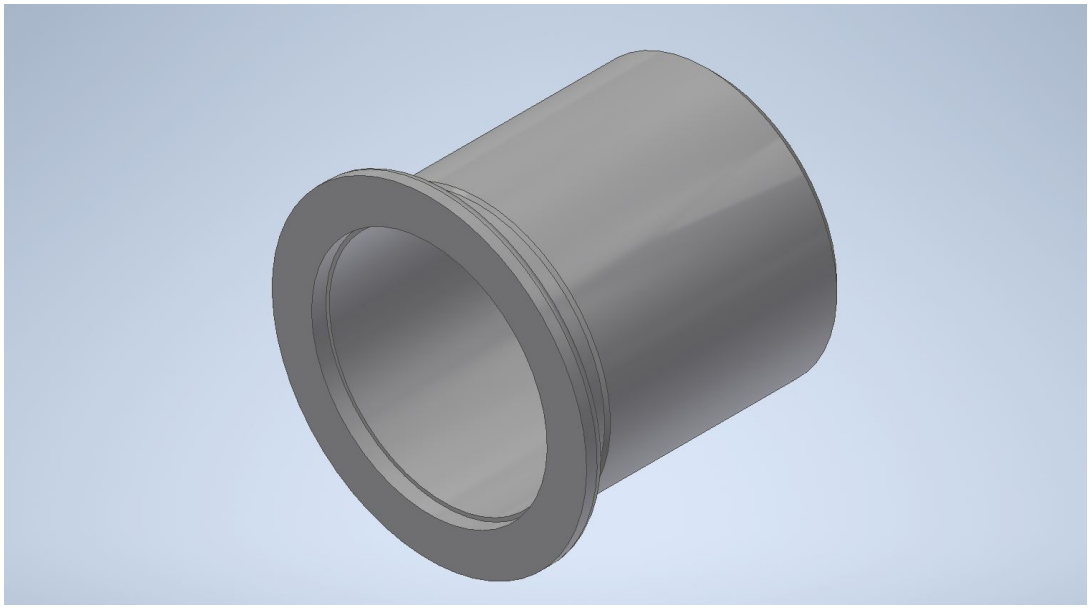

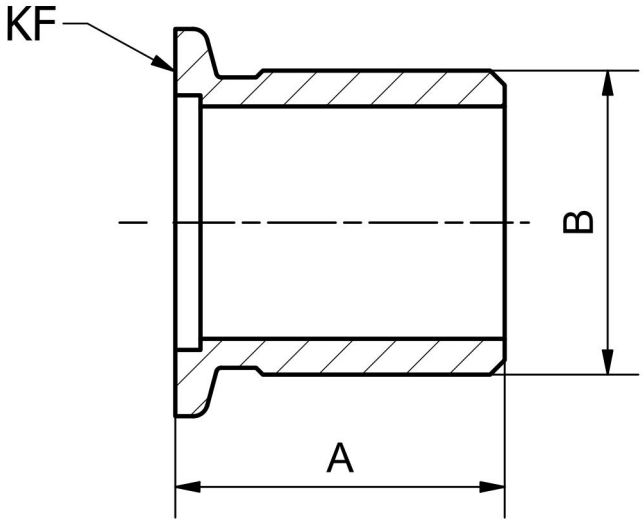
KF
B
A