LAVAT
Laboratory and Vacuum Technique

Tovární ulice 35
281 03 Radim u Kolína
Česká Republika

www.lavat.cz
info@lavat.cz
321 792 312

Příruba výfuku KF16

ZÁK. ČÍSLO: 2600 40 0100

Jedná se o doplňkové příslušenství k rotačním olejovým vývěvám VR1,5/12 a VR1,5/21. Příruba výfuku KF16 je určená pro nahrazení původní příruby výfuku s vyústkou na hadici. Díky doplnění Příruby KF 16 je možné k výfuku připojit odlučovač olejové mlhy. Pro tuto vývěvu je konkrétně určený odlučovač OOM2/16.

Technické údaje

Připojovací příruba	KF 16
Výška	40mm
Světlost	10mm

Fotogalerie

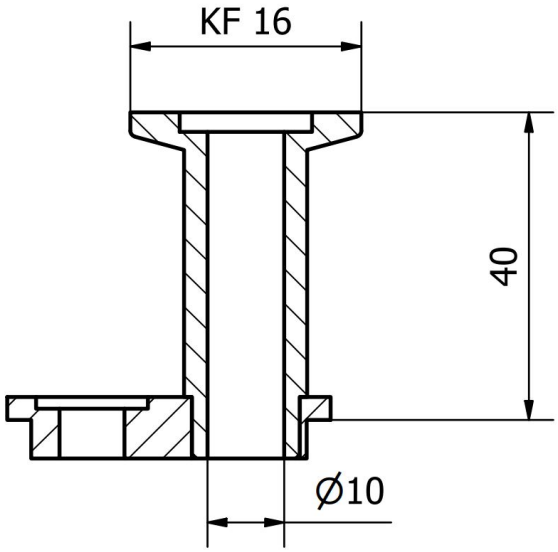
KF 16
40
Ø10